序号	物料编码	名称	数量	序号	物料编码	名称	数量
1	20-02-02971	按键面板	1 pcs	37	30-06-00002	感应磁铁	1 pcs
2	20-02-00072	面板支架	1 pcs	38	30-04-00002	门吸片	2 pcs
3	20-02-03021	显示片	1 pcs	39	20-02-03011	前壳	1 pcs
4	20-02-00202	散光片L	1 pcs	40	32-80-20001	螺母	1 pcs
5	20-02-00192	散光片R	1 pcs	41	31-00-30002	十字圆头尖尾PA3*10 镀镍	28 pcs
6	01-02-00151	色显板	1 pcs	42	31-00-40002	十字圆头尖尾PA4*12 镀镍	14 pcs
7	01-03-00121	按键板	1 pcs	43	31-02-40002	十字大扁头尖尾TA4*12 镀镍	46 pcs
8	20-02-00272	扇叶后	1 pcs	44	31-02-40011	十字大扁头尖尾TA4*16 镀镍	3 pcs
9	20-02-00282	扇叶前	1 pcs	45	31-11-30002	十字沉头尖尾KA3*10 镀镍	1 pcs
10	20-02-00262	格栅	1 pcs				
11	20-02-00252	转动轴	2 pcs				
12	30-05-00002	扭簧	2 pcs				
13	03-07-00002	步进电机	2 pcs				
14	02-03-00111	负离子发生器	1 pcs				
15	01-01-00241	主控板	1 pcs				
16	03-06-00031	电机(交流)	1 pcs				
17	20-02-03031	减震垫	3 pcs				
18	20-02-02991	风轮	1 pcs				
19	20-02-00392	后壳	1 pcs				
20	05-01-00001	电源线	1 pcs				
21	20-02-02981	风道	1 pcs				
22	20-02-03041	盖板	1 pcs				
23	20-02-00332	线槽盖板	4 pcs				
24	20-02-00242	外盖(颗粒传感器)	1 pcs				
25	20-02-00312	内盖(颗粒传感器)	1 pcs				
26	02-01-00101	颗粒物传感器	1 pcs				
27	20-02-00292	底座	1 pcs				
28	20-02-00362	压盖	2 pcs				
29	20-02-03001	中壳	1 pcs				
30	01-10-00041	霍尔板	1 pcs				
31	30-04-00021	磁铁片	4 pcs				
32	30-06-00012	门吸磁铁	2 pcs				
33	20-02-00302	转扣(滤网)	4 pcs				
34	50-05-00221	HEPA滤网	1 pcs				
35	50-02-00111	活性炭滤网	1 pcs				
36	50-01-00101	初效滤网	1 pcs				
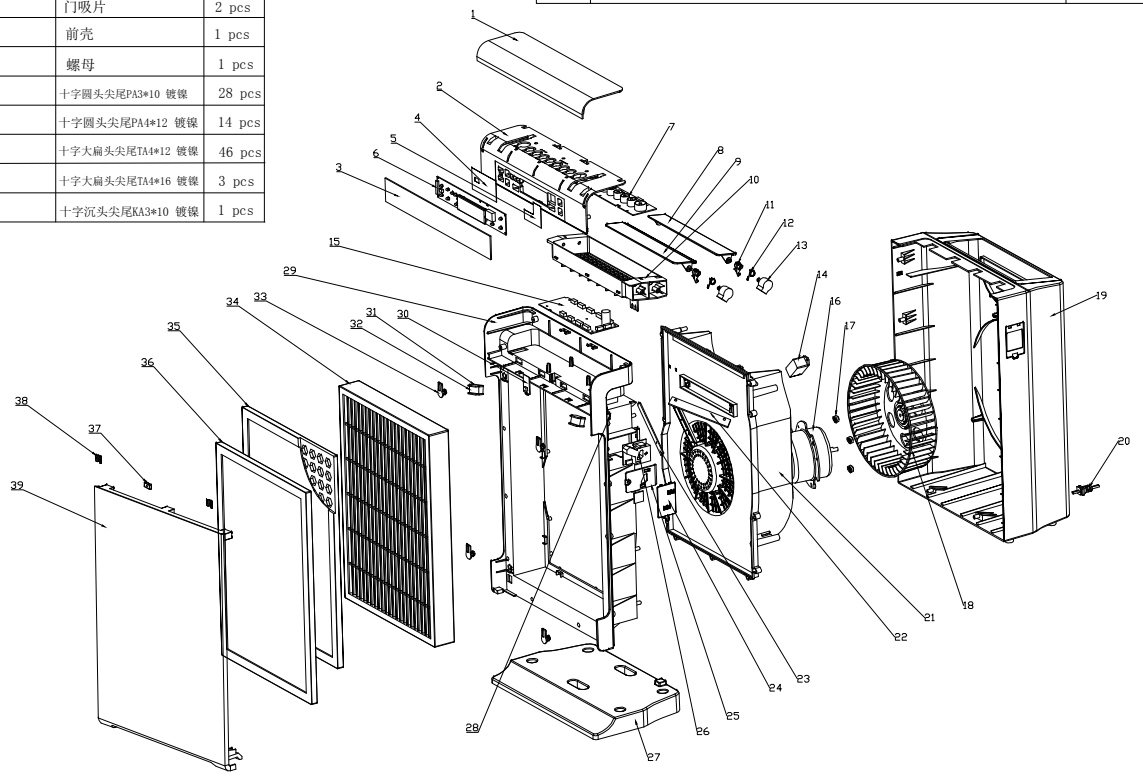
序号	更改内容描述	签名/日期