TTK04.V2

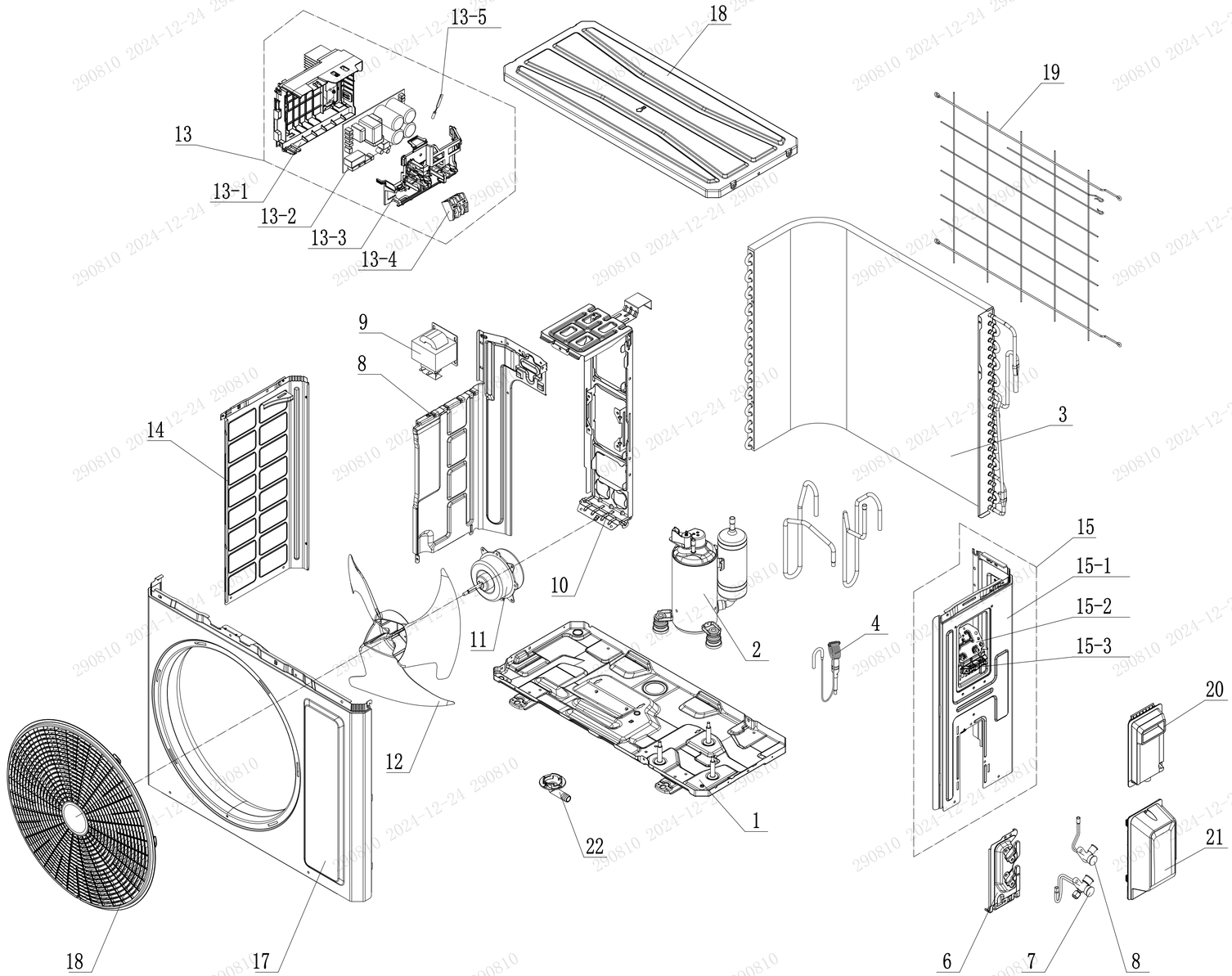

序号	物料英文名	物料名称	数量	备注
1	Chassis Sub-assy	底盘组件	1	
2	Compressor and Fittings	压缩机及其配件	1	
3	Condenser Assy	冷凝器部件	1	
4	Capillary Sub-assy	毛细管组件	1	
5	Valve Support	阀门支架	1	
6	Cut-off valve (Big)	截止阀 (大)	1	
7	Cut-off valve (Small)	截止阀 (小)	1	
8	Clapboard	隔板	1	
9	Reactor	电抗器	1	Optional
10	Motor Support	电机支架	1	
11	Motor	电机	1	
12	Axial Flow Fan	轴流风叶	1	
13	Electric Box Assy	电器盒部件	1	
13-1	Electric Box	电器盒	1	
13-2	Main Board	主板	1	
13-3	Electric Box Cover	电器盒盖	1	
13-4	Terminal Board	接线板	1	
13-5	Temperature Sensor	感温包	1	
14	Left Side Plate	左侧板	1	
15	Right Side Plate Assy	右侧板部件	1	
15-1	Right Side Plate	右侧板	1	
15-2	Earthing Plate Sub-assy	接地片组件	1	
15-3	Wire Clamp	固线夹	1	
16	Cabinet	外罩	1	
17	Front Grill	格栅	1	
18	Top Cover Assy	顶盖部件	1	
19	Rear Grill	网罩	1	Optional
20	Handle (Right)	提手(右)	1	
21	Valve Cover	阀门盖	1	
22	Drainage Joint	排水接头	1	Optional

发放单位

13	标管
201	家工
22	质控
24	采购
29	出口
361	商工
43	钣金
44	喷塑
46	两器
47	管一
48	模具
49	筛选
50	控制
51	空四
55	管二
58	试制
61	巴西
62	重庆
63	肥

是否属于客户化物料 是

客用范围

通用出口内销	✓

地点	状态
管一	是否需再加工
管二	是否需再加工
借	通用登记

物料状态

	钣金
	喷塑
	两器
	管路
	机加件
	采购
	注塑
	喷涂
	丝印
	控制
	预装
	下料
	发泡
	壳管

标记	处数	分区	更改文件号	签名	年月日
B	换版			练俊兵	20241024

设计	练俊兵 20241021	标准化	
审核		数据审核	
工艺		审定	
会签		批准	

产品型号：

图样标记 重量 比例

共 张 第 张

GREE

爆炸图

物料编码：

GWCXBD0.B2000003

图幅：A1