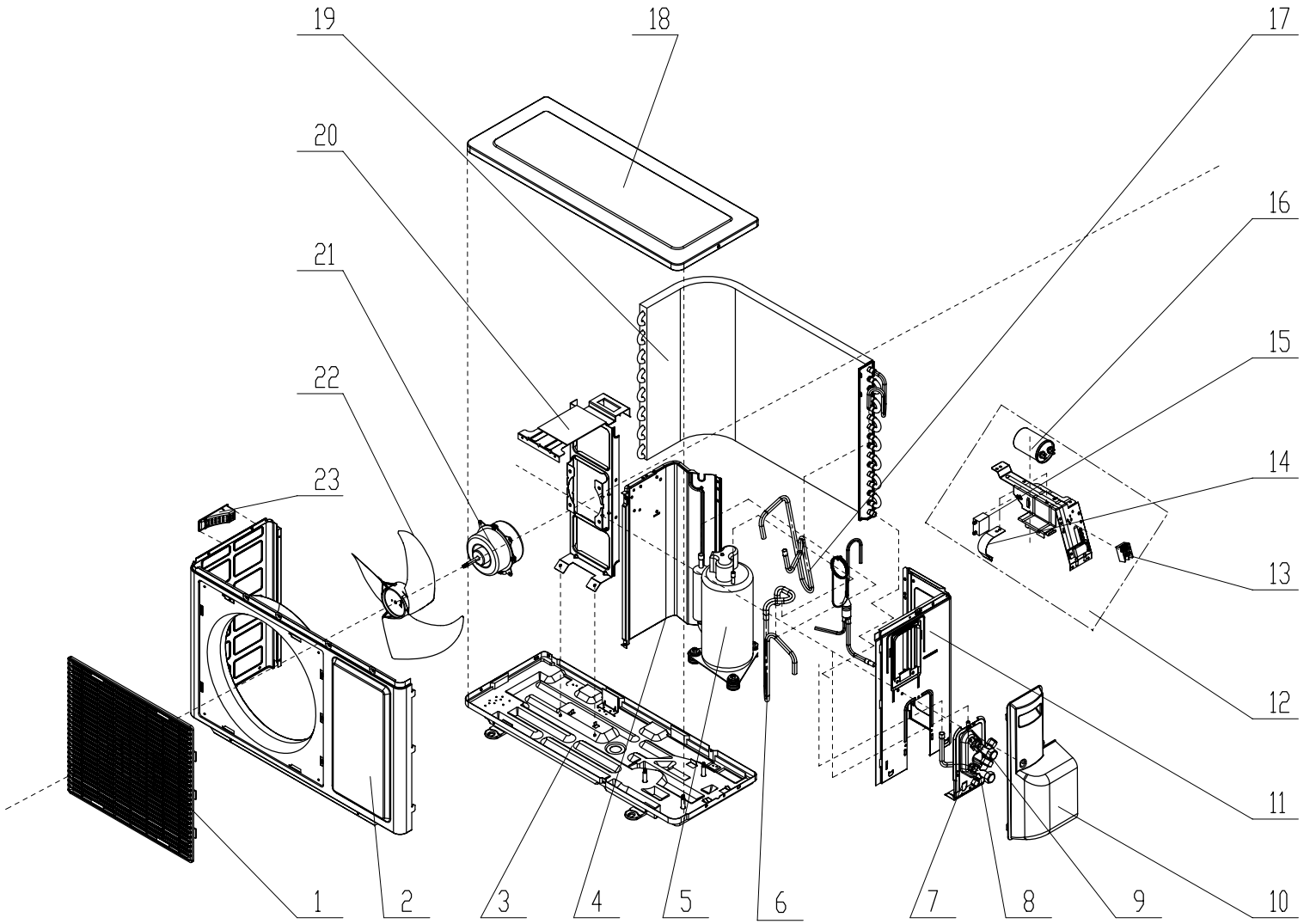

序号	物料英文名	物料名称	数量
23	Small Handle	小提手	1
22	Axial Flow Fan	轴流风叶	1
21	Fan Motor	电机	1
20	Motor Support Sub-Assy	电机支架组件	1
19	Condenser Assy	冷凝器部件	1
18	Top Cover Plate	顶盖板	1
17	Discharge Tube	排气管	1
16	Capacitor CBB65	电容 CBB65	1
15	Capacitor CBB61	电容 CBB61	1
14	Capacitor Clamp	电容夹	1
13	Terminal Board	接线板	1
12	Electric Box Assy	电器盒部件	1
11	Right Side Plate Sub-Assy	右侧板组件	1
10	Big Handle	大提手	1
9	Valve	阀门 1/4	1
8	Valve	阀门 3/8	1
7	Valve Support	阀门支架	1
6	Inhalation Tube Sub-assy	吸气管组件	1
5	Compressor and Fittings	压缩机及其配件	1
4	Clapboard Sub-Assy	隔板组件	1
3	Chassis Sub-assy	底盘组件	1
2	Front Panel	面板	1
1	Front Grill	面罩	1

标记	处数	分区	更改文件号	签名	年月日	/	GREE
设计			标准化			产品型号	爆炸图
审核			质量审核			图样标记	重量 比例
工艺			审定			S	1:5
会签			批准			共 1 张	第 1 张