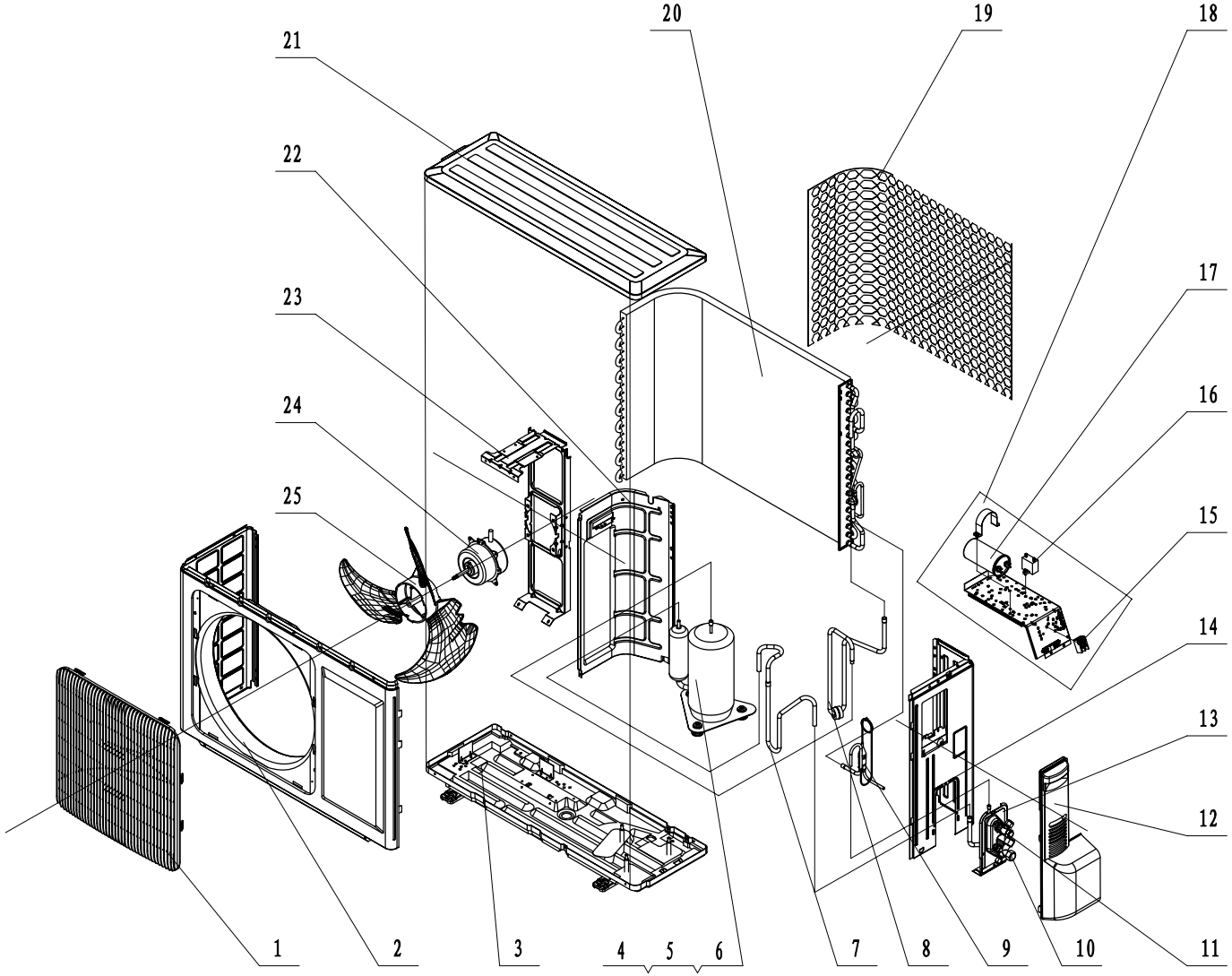

序号	英文名称	中文名称	备注
25	Axial Flow Fan	轴流风叶	
24	Fan Motor	电机	
23	Motor Support Sub-Assy	电机支架组件	
22	Clapboard Sub-Assy	隔板组件	
21	Top Cover Plate or Top Cover Sub-Assy	顶盖板或顶盖组件	
20	Condenser Assy	冷凝器部件	
19	Rear grill	护网	
18	Electric Box Assy	电器盒部件	
17	Capacitor CBB61	电容 CBB61	
16	Capacitor CBB65	电容 CBB65	
15	Terminal Board	接线板	
14	Right Side Plate Assy	右侧板部件	
13	Valve Support	阀门支架	
12	Big Handle	大提手	
11	Valve	阀门	小阀门
10	Valve	阀门	大阀门
9	Capillary Sub-Assy	毛细管组件	
8	Discharge Tube or Discharge Tube Assy	排气管或排气管组件	
7	Inhalation Tube or Inhalation Tube Assy	吸气管或吸气管组件	
6	Overload Protector	压缩机过载	内置过载无此项
5	Compressor Gasket	压缩机胶垫	
4	Compressor and fittings	压缩机及其配件	
3	Chassis Sub-assy	底盘组件	
2	Front Panel	面板	
1	Front grill	面板格栅	

发放单位	
17	家研
201	冀工
202	试制
22	质控
24	采购
29	出口
361	晋工
43	钣金
44	喷塑
46	雨篷
47	管一
48	湿美
49	精益
50	数控
51	空四
55	管二
63	重庆
79	小家电
61	巴西

是否属于客户化物料	
是	
否	√

使用范围	
通用	√
出口	
内销	

地点	状态
管一	是否需冲加工
管二	是否需冲加工
借通用登记	

物料状态	
钣金	
喷塑	
雨篷	
管路	
机加件	
采购	
注塑	
喷涂	
丝印	
控制	
预装	
下料	

图幅:A1

标记	处数	分区	更改文件号	签名	年月日	产品型号 KF35W/JN
B	换版		GL0013500	练俊兵	2010.04.01	

设计	练俊兵 2010.04.01	标准化		图样标记	重量	比例
审核		质量审核		S		
工艺		审定		共 1 张	第 1 张	
会签		批准				

GREE

爆炸图

物料编码:

KF35WJN.BZ000001