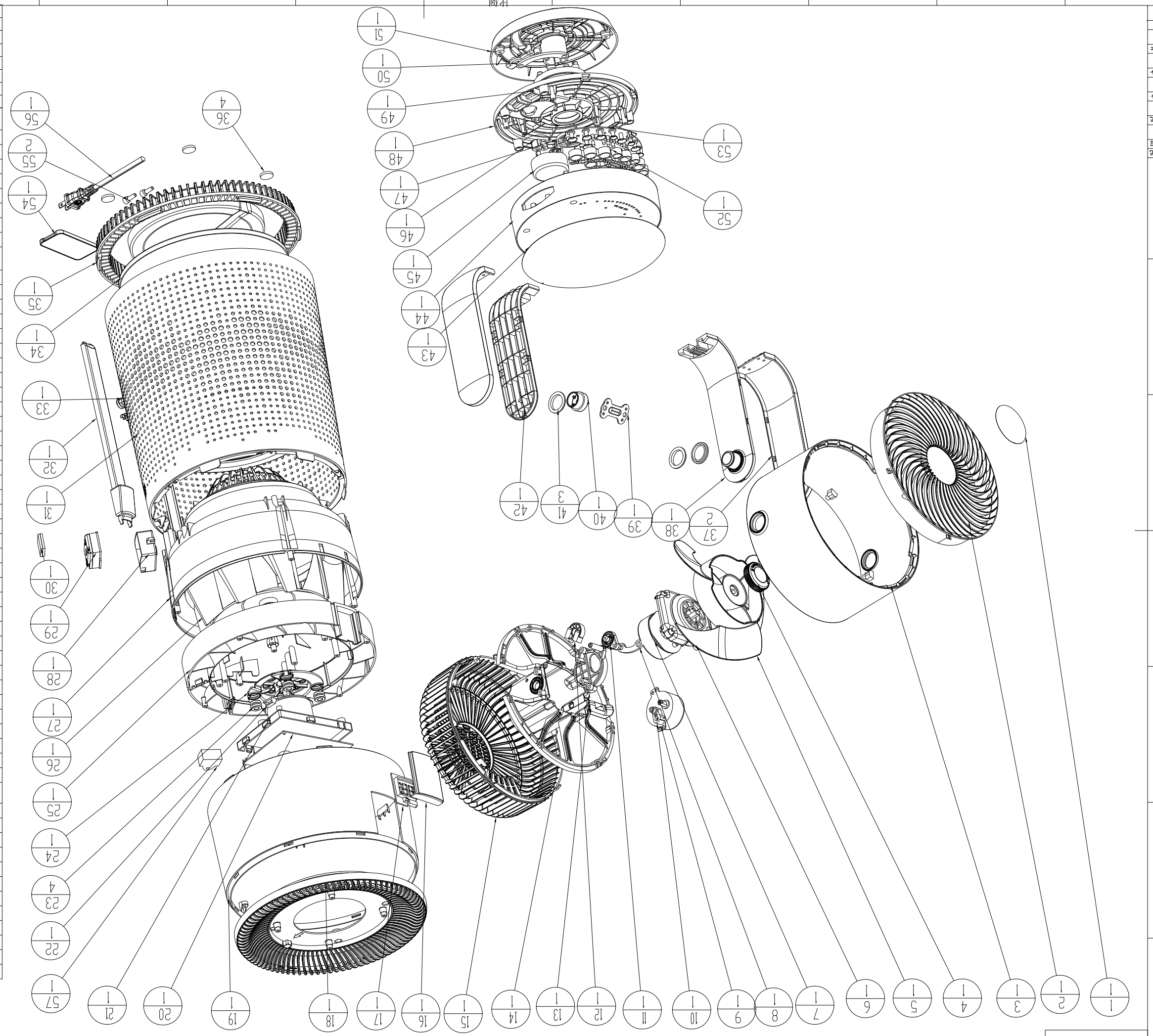


| 序号 | 图号 | 名称 | 材料 规格 | 数量 | 备 注 |
|---|---|---|---|---|---|
| 1 | | 前网面板贴 | PET | 1 | |
| 2 | FS0-MF09L-P015 | 前网 | ABS | 1 | |
| 3 | FS0-MF09L-P005 | 前网套 | ABS | 1 | |
| 4 | FSC104-P023 | 叶锁 | ABS | 1 | |
| 5 | FS0-MF09L-P018-FAN-C | 风叶 | PP | 1 | |
| 6 | FS0-MF09L-P004 | 电机支架 | ABS | 1 | |
| 7 | | 直流电机 | DC24V | 1 | |
| 8 | FSG104-M004-DRIVER1 | 连杆 | 铝合金/3.0 | 1 | |
| 9 | | 同步电机 | 1.5-1.8rpm 25厚 正轴14 | 1 | |
| 10 | FS0-MF09C-P019-DRIVER | 曲柄 | POM | 1 | |
| 11 | FS0-MF09L-P001 | 变向盘 | POM | 1 | |
| 12 | FS0-MF09L-P007 | 轴套 | POM | 1 | |
| 13 | FS0-MF09L-P003 | 同步电机支架 | ABS | 1 | |
| 14 | FS0-MF09L-P002 | 支撑架 | ABS | 1 | |
| 15 | FS0-MF09L-P006 | 后网 | PP | 1 | |
| 16 | CP31B-P007 | 显示窗 | 透明AB5 | 1 | |
| 17 | CP31B-DISPLAY | 显示板 | | 1 | |
| 18 | CP31B-P003 | 出风栅 | ABS | 1 | |
| 19 | CP31B-P002 | 中环 | ABS | 1 | |
| 20 | | 电源板 | | 1 | |
| 21 | CP31B-P009 | 电子舱支架 | ABS | 1 | |
| 22 | | DC电机 | DC 24V | 1 | |
| 23 | CP31B-P013 | 防振圈 | 白色硅胶 | 4 | |
| 24 | CP31B-P008 | 电机支架 | PA+GF | 1 | |
| 25 | CP31B-P006 | 风道盖 | ABS | 1 | |
| 26 | CP31B-P012 | 风轮 | ABS+GF | 1 | |
| 27 | CP31B-P005 | 风道 | ABS | 1 | |
| 28 | CP31B-P011 | 粉尘感应器盒 | ABS | 1 | |
| 29 | | 粉尘感应器 | PM1006 | 1 | |
| 30 | | 粉尘感应器滤网 | | 1 | |
| 31 | CP31B-P001 | 机体 | ABS | 1 | |
| 32 | CP31B-P010 | 电源线盖板 | ABS | 1 | |
| 33 | | 线扣 | 4K-4 | 1 | |
| 34 | | 滤网组件 | H13级滤材 | 1 | |
| 35 | CP31B-P004 | 底座 | ABS | 1 | |
| 36 | CP31B-P014-DZ | 胶脚 | 硅胶 | 4 | |
| 37 | FS0-MF09L-P010 | 支架盖 | ABS | 2 | |
| 38 | FS0-MF09L-P008 | 左支架 | ABS | 1 | |
| 39 | FS0-MF09L-M001 | 支架 | 镀锌板/2.0 | 1 | |
| 40 | FS0-MF09L-P019 | 轴套2 | POM | 1 | |
| 41 | FSA09A-P008_26 | 轴套 | POM | 3 | |
| 42 | FS0-MF09L-P009 | 右支架 | ABS | 1 | |
| 43 | FS0-MF09L-B002 | 面板贴 | PC/0.5 | 1 | |
| 44 | FS0-MF09L-P016 | 机体上盖 | ABS | 1 | |
| 45 | | 同步电机 | 2.5-3rpm 20厚 正轴14 | 1 | |
| 46 | FTP9-P015-DRIVER-15MM | 曲柄 | POM | 1 | |
| 47 | FS0-MF08I-P011 | 轴端盖 | POM | 1 | |
| 48 | FS0-MF09L-P011 | 机体 | ABS | 1 | |
| 49 | FS0-MF09L-P012 | 变向盘2 | POM | 1 | |
| 50 | FS0-MF08E-M002-RDD | 连杆 | 铝合金/3.0 | 1 | |
| 51 | FS0-MF09L-P013 | 底座 | ABS | 1 | |
| 52 | FS0-MF09L-P017 | 灯罩 | PP | 1 | |
| 53 | | 控制板 | | 1 | |
| 54 | | 遥控器 | | 1 | |
| 55 | | 接线帽 | CE2 | 2 | |
| 56 | | 电源线 | | 1 | |
| 57 | | 正/或负离子 | | 1 | |

| 标记 | 处数 | 分区 | 更改文件号 | 签 名 | 日 期 | CP31B-ED爆炸图 | 广东世联电器有限公司 |
|---|---|---|---|---|---|---|---|
| 设 计 | | | 标准化 | | | 阶段标记 重量(g) 比例 | |
| 校 对 | | | | | | 1:1 | |
| 审 核 | | | | 批 准 | | 共 1 张 第 1 张 | |
| T. 艺 | | | | | | | |

| 底图总号 | 签 字 | 日 期 |
|---|---|---|
| | | |

| 旧底图总号 | |
|---|---|
| 底图总号 | |
| 装订号 | |
| 设计 | 校对 |
| 电气原理图 | |