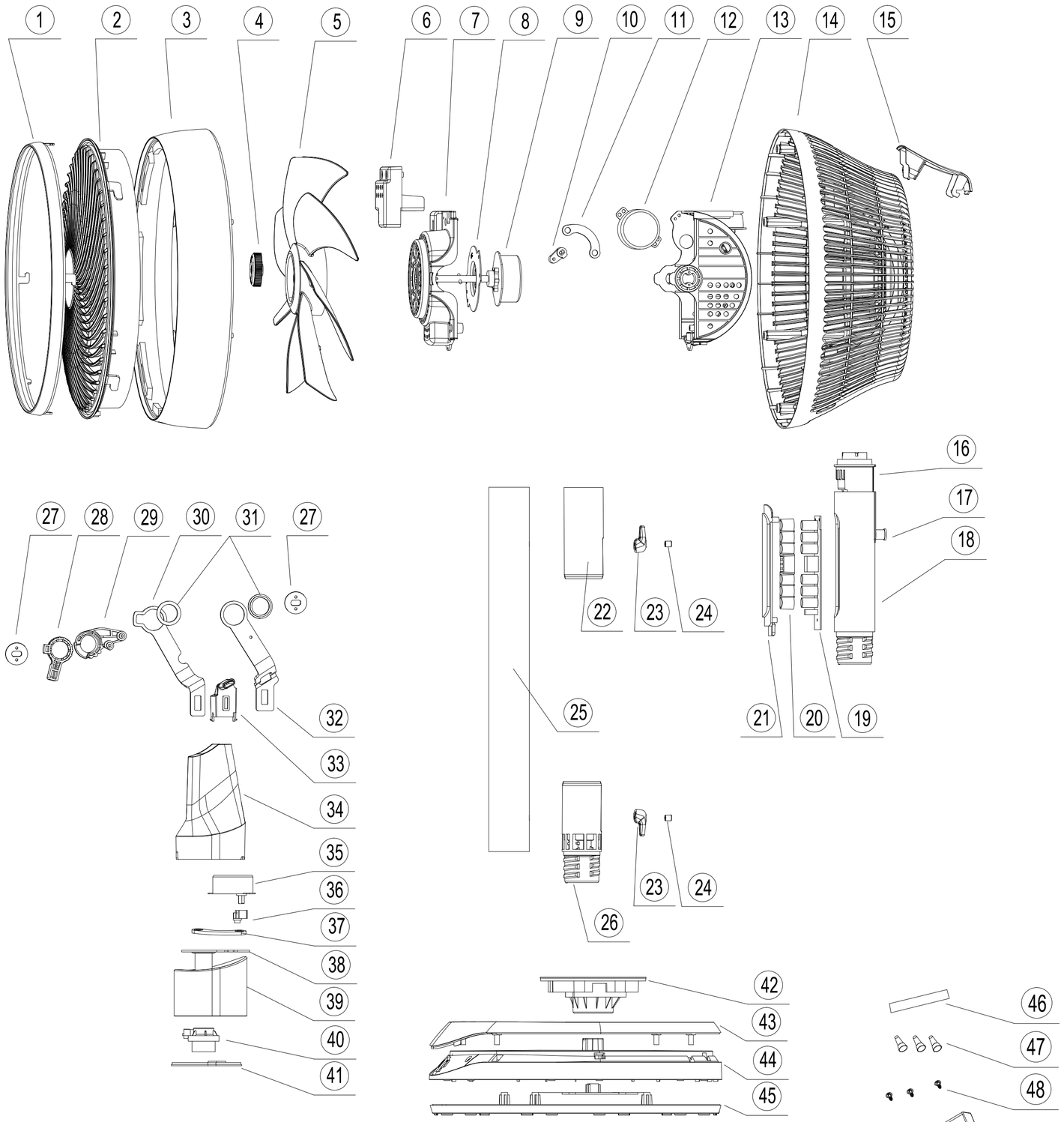

NO	图号	名称	材料/规格	数量	备注
49		电源适配器	DC24V/1.75A	1	
48		螺丝		N	
47		接线帽		N	
46		套管		N	
45	FSD12E-P017	底盘	ABS	1	
44	FSD12E-P015	底座	ABS	1	
43	FSD12E-P016	装饰环	ABS	1	
42	FSG10F-P005	连接底座	ABS	1	
41	FSG10A-P012	摇头支座盖	ABS	1	
40	FSG10A-P013	轴套支架	POM	1	
39	FSG10A-P006	摇头支座	ABS	1	
38	FSG10A-M003	支架轴组件	镀锌板	1	
37	FSG10A-M004	连杆	铝/3.0	1	
36	FSQ-MF09H-P011	曲柄	POM	1	
35		同步电机	DC24V/偏轴14插销孔	1	
34	FSD12E-P009	连接支柱	ABS	1	
33	FSD12E-P010	线槽盖	ABS	1	
32	FSD12E-M001	右电机支架	镀锌板/2.0/电泳	1	
31	FSA09A-P008	轴套	POM	2	
30	FSD12E-M002	左电机支架	镀锌板/2.0/电泳	1	
29	FSD12E-P018	变向盘2	POM	1	
28	FSQ-MF08E-P010	定位盘	ABS	1	
27	FTH5-P013	轴端盖	PA66	2	
26	FSB14B-P005	连接柱B	ABS	1	
25	FSB14B-M006	支柱管D	铁管ø50*0.6	1	
24		线扣橡胶塞	橡胶	2	
23		线扣	ABS	2	
22	FSB14B-P004	连接柱A	ABS	1	
21	FSG10F-P003	显示窗	透明ABS	1	
20	FSG10F-P004	弹簧支架	ABS	1	
19		显示控制板	PCB	1	
18	FSG10F-P002	支柱	ABS	1	
17		DC插座	配5.5*2.5插头	1	
16	FSG10F-P001	连接头	ABS	1	
15	FSD12E-P006	后网盖	PP	1	
14	FSD12E-P001	后网	PP	1	
13	FSG10A-P010	电机支架座	PP+20GF	1	
12		同步电机	DC24V/正轴14插销孔	1	
11	HPJB-M011	连杆	铝/3.0	1	
10	FSQ-MF09C-P019	曲柄	POM	1	
9		直流电机	DC24V	1	兆力
8	FTP10-M003A	电机支架	镀锌板/1.2	1	
7	FSD12E-P013	电机支座盖	PP+20GF	1	
6	FSC12E-P008	装饰盖	ABS	1	
5	FSA12D-P005	风叶	ABS	1	
4	FSC10A-P023	叶锁	ABS	1	
3	FSD12E-P002	前网套	ABS	1	
2	FSD12E-P004	前网	ABS	1	
1	FSD12E-P003	前网装饰圈	透明ABS	1	

FSC12G-ED

标记	处数	分区	更改文件号	签 名	日 期
设 计		2024-07-31	标准化		2024-07-31
校 对	黎相敏	2024-07-31			
审 核	黎相敏	2024-07-31			
工 艺	袁金根	2024-07-31	批 准	黎相敏	2024-07-31

FSC12G-ED-EXP

广东世联电器有限公司

阶段标记	重量(g)	比例
S		1:4

共 1 张 第 1 张